Loox

HÄFELE

833.74.960 833.77.945
833.74.961 833.77.946
833.74.962 833.77.947
833.74.963 833.77.948
833.74.964 833.77.949
833.74.965 833.77.950

LED Drivers 12 V / 24 V

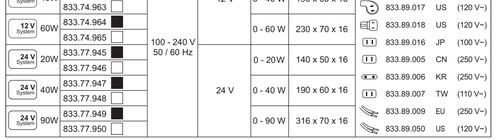

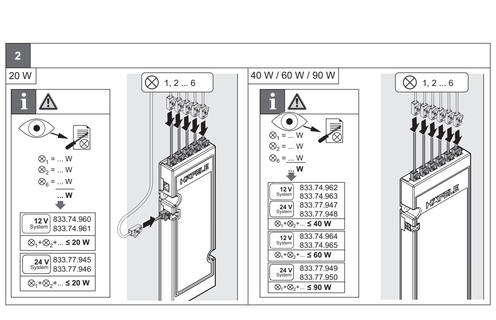

Deutsch

WARNUNG Die Anleitung vor Beginn der Montage lesen! Nichtbeachtung kann zu elektrischem Schock, Bränden oder Verletzungen führen. Ebenfalls die Anleitungen der LED-Leuchten und Schalter lesen! Die Anleitungen aufbewahren und nach der Montage an den Benutzer weitergeben.
Das Netzteil (Klasse II) ist ein unabhängiges Gerät, das kein Gehäuse benötigt um gegen versehentlichen Kontakt mit stromführenden Teilen geschützt zu sein.
Konstant-Spannungs-Netzteil.

Elektrische Sicherheit

Produktkomponenten nie öffnen oder modifizieren. Keine Fremdkörper in Öffnungen von Produktkomponenten einführen. Gefahr von Stromschlag bzw. Kurzschluss.
Produktkomponenten nie Feuchtigkeit aussetzen und nicht in der Nähe von Wasser, feuchten, aggressiven oder explosionsgefährdeten Bereichen montieren und lagern.
Produkt nie am Kabel tragen und nicht am Kabel aus der Steckdose ziehen. Kabel nie anbohren oder beschädigen.
Produktkomponenten von Hitze, scharfen Kanten oder beweglichen Teilen fernhalten. Produktkomponenten für Kinder unzugänglich anbringen.

Bestimmungsgemäße Verwendung

Das Produkt ist bestimmt für:
- Montage an/in Möbelstücken
- Verwendung in trockenen Innenräumen (Schutzklasse: IP 20)
- T_A Umgebungstemperatur –20 bis +45 °C (-4 °F bis 113 °F)

Ausreichende Luftzirkulation am Installationsort sicherstellen. Netzteile nicht stapeln.

Montage

Lieferumfang vor Montagebeginn prüfen. Wenn Teile fehlen oder beschädigt sind, den Hersteller kontaktieren. Beschädigte Teile nie montieren und verwenden. Keine Teile montieren, die nicht zum Lieferumfang gehören und nicht von Häfele Hingewiesen sind.
Die Montage aller Produktkomponenten muss stromlos erfolgen.
Vor Montagebeginn die Stromversorgung unterbrechen [i].
Geeignetes Befestigungsmaterial für das Material des Möbelstücks verwenden [1].
Sicherstellen, dass die gesamte elektrische Leistung aller angeschlossenen LED-Leuchten und Komponenten die max. elektrische Ausgangsleistung des Netzteils (s.Typenschild) nicht überschreitet [2].

Reinigung und Wartung

Netzstecker ziehen. Produktkomponenten mit einem weichen, trockenen und faserfreien Tuch reinigen. Keine chemischen Reiniger, Scheuermittel oder Flüssigkeiten verwenden!
Das Produkt enthält keine vom Benutzer zu reparierenden Teile. Bei einem Defekt die komplette Baugruppe austauschen lassen. Den Hersteller kontaktieren.

Störung

Die an das Netzteil angeschlossenen Leuchten blinken:
- Ausreichende Luftzirkulation am Installationsort sicherstellen.
- Die angeschlossene Leistung der Leuchten/Geräte übersteigt die Ausgangsleistung des Netzteils. Angeschlossene Leistung reduzieren.

Entsorgung

Nicht im Hausmüll entsorgen.
Länderspezifische Vorschriften beachten.

English

WARNING Read the instructions before assembly! Non-compliance with these instructions can lead to electric shock, fire or injury. Likewise, read the instructions for the LED lights and switches! Keep the instructions in a safe place and give them to the user after assembly.
The controlgear is a Class II independent appliance, which does not rely upon the luminaire enclosure for protection against accidental contact with live parts. Constant voltage type controlgear.

Electrical safety

Never open or modify product components. Do not insert any foreign objects into the openings of product components, as this could result in electric shock or a short circuit
Never expose the product components to moisture and never assemble or store them near water or in damp, aggressive or potentially explosive areas.
Never carry the product by the cable and do not use the cable to pull from the socket. Never drill or damage the cable.
Keep product components away from heat, sharp edges or moving parts. Install product components such that they cannot be accessed by children.

Intended use

The product is intended for:
- Assembly on/in furniture,
- Use in dry, interior spaces (Protection class: IP 20),
- T_A Ambient temperature –20 to +45 °C (-4 °F to 113 °F).

Ensure sufficient air circulation at the installation location. Do not stack drivers.

Assembly

Check the scope of delivery before commencing assembly. If parts are missing or damaged, contact the manufacturer. Never use and assemble damaged parts, or small parts that are not part of the scope of delivery and not approved by Häfele.
All product components must be assembled in a currentless condition. Switch off the power supply [i] before commencing assembly.
Use suitable fixing material for the furniture [1].
Ensure that the total wattage of all connected LED lights and components does not exceed the maximum output power of the driver (see type label) [2].

Cleaning and maintenance

Disconnect from the mains. Clean product components with a soft, dry and fibre-free cloth. Do not use chemical cleaning agents, abrasive cleaners or liquids!
The product does not contain any parts that should be repaired by the user. In the event of a defect, replace the entire assembly. Contact the manufacturer.

Disturbance

The lights connected to the driver flash:
- Ensure sufficient air circulation at the installation location.
- The wattage of the connected lights/devices exceeds the output power of the driver. Reduce the wattage of the connected lights devices.

Disposal:

Do not dispose with the household waste.
Observe country-specific regulations.

Français

AVERTISSEMENT Lire le mode d'emploi avant le montage!Toute non observation peut entraîner un choc électrique, des incendies ou des blessures. Lire également les modes d'emploi des luminaires à LED et des interrupteurs! Conserver les modes d'emploi et les remettre à l'utilisateur à l'issue du montage.
Le boîtier de commande (classe II) est un appareil indépendant qui ne nécessite aucun boîtier pour être protégé contre tout contact accidentel avec des parties sous tension.
Boîtier de commande à tension constante.

Sécurité électrique

Ne jamais ouvrir ni modifier les composants des produits.
N'introduire aucun corps étranger dans les orifices des composants produit. Risque de choc électrique ou de court-circuit.
Ne jamais exposer les composants produits à l'humidité et ne pas les monter ni entreposer à proximité de l'eau, de zones humides, agressives ou explosibles.
Ne jamais porter le produit par le câble et ne pas le débrancher de la prise en le tirant par le câble. Ne jamais percer ni endommager le câble.
Tenir les composants produits à l'écart de la chaleur, des arêtes vives ou d'éléments mobiles. Installer les composants produits hors de portée des enfants.

Utilisation conforme à l'usage prévu

Le produit est destiné :
- au montage sur/dans des meubles,
- à l'utilisation dans des locaux intérieurs secs (classe de protection : IP 20),
- T_A température ambiante –20 °C à +45 °C (-4 °F à 113 °F).

S'assurer d'une circulation de l'air suffisante sur le site d'installation. Ne pas empiler les boîtiers de commande.

Montage

Contrôler l'étendue des fournitures avant le début du montage. Si des pièces manquent ou sont endommagées, contacter le fabricant. Ne jamais monter ni utiliser des pièces endommagées. Ne pas demonter de pièces ne faisant pas partie de l'étendue des fournitures et non homologuées par Häfele.
Le montage de tous les composants produits doit s'effectuer hors tension. Couper l'alimentation électrique avant le début du montage[i].
Utiliser du matériel de fixation approprié pour le material du meuble [1].
S'assurer que la puissance électrique totale de tous les luminaires à LED et composants raccordés ne dépasse pas la puissance de sortie électrique max. du boîtier de commande (cf. plaque signal étique) [2].

Nettoyage et entretien

Débrancher la prise secteur. Nettoyer les composants produits avec un chiffon doux, sec et non pelucheux. Ne pas utiliser de produits de détergents chimiques ou abrasifs ni de liquides !
Le produit ne contient aucune pièce à réparer par lutilisateur. En cas de défaut, faire remplacer le module complet. Contacter le fabricant.

Dysfonctionnement

Les luminaires connectés au boîtier de commande clignotent :
- S'assurer d'une circulation de l'air suffisante sur le site d'installation.
- La puissance connectée des luminaires/appareils est supérieure à la puissance de sortie du boîtier de commande. Réduire la puissance connectée.

Élimination

Ne pas jeter avec les ordures ménagères.
Observer les prescriptions nationales spécifiques.

Español

ADVERTENCIA ¡Leer estas instrucciones antes del montaje! El no respetar las instrucciones de uso y montaje puede conllevar descargas eléctricas, incendios o lesiones. ¡Leer también las instrucciones de las luces LED e interruptores! Guardar las instrucciones y entregárselas al usuario después del montaje.
El transformador (clase II) es un dispositivo independiente: no necesita caja para protegerlo contra el contacto accidental con piezas cargadas de corriente.
Transformador de tensión constante.

Seguridad eléctrica

No abrir o modificar los componentes de producto. No introducir cuerpos extraños en los huecos de los componentes del producto , puede provocar descargas eléctricas o cortocircuitos.
No exponer nunca los componentes del producto a la humedad ni montarlos o almacenarlos en las proximidades de agua, o áreas húmedas, agresivas o con riesgo a explosión.
No transportar el producto por medio del cable ni extraerlo de la base de enchufe tirando del cable. No taladrar ni dañar los cables.
Mantener los componentes del producto alejados del calor, cantos agudos o piezas móviles. Mantener los componentes del producto fuera del alcance de los niños.

Uso conforme al previsto

El producto ha sido diseñado para el:
- Montaje sobre/en muebles,
- Uso en recintos interiores secos (Clase de protección: IP 20),
- T_A Temperatura ambiente –20 °C hasta +45 °C (-4 °F a 113 °F).

Asegurar la suficiente circulación de aire en el lugar de instalación. No apilar los transformadores.

Montaje

Antes de iniciar el montaje comprobar el suministro. Si faltan piezas o están dañadas, contacte con el fabricante. No montar ni usar piezas dañadas. No montar piezas que no formen parte del suministro o que no estén autorizadas por Häfele.
El montaje de los componentes del producto se ha de realizar desconectado de la corriente. Interrumpir antes del montaje el suministro de corriente [i].
Usar material de fijación apropiado para el material del mueble [1].
Asegurarse que la potencia eléctrica total de las luces LED y componentes conectados no sobrepasen la potencia de salida eléctrica máx del transformador (v. placa de características) [2].

Limpieza y mantenimiento

Extraer la clavija de red. Limpiar los componentes del producto con un paño blando, seco libre de fibras. ¡No utilice producto de limpieza químico, productos abrasivos o líquidos!
El producto no contiene piezas que puedan ser reparadas por el usuario. En caso de defecto se ha de sustituir el módulo completo. Ponerse en contacto con el fabricante.

Fallo

Las lámparas conectadas al transformador parpadean:
- Asegurar la suficiente circulación de aire en el lugar de instalación.
- La potencia instalada de las lámparas/aparatos sobrepasa la potencia de salida del transformador. Reducir la potencia conectada.

Evacuación

No evacuarlo en la basura doméstica.
Observar las normativas específicas del país.

Italiano

AVVISO Leggere le istruzioni prima del montaggio! La mancata osservanza può causare scosse elettriche, incendi o lesioni. Leggere anche le istruzioni delle luci LED e degli interruttori! Conservare le istruzioni e consegnarle all'utente dopo il montaggio.
Il driver è un dispositivo indipendente della Classe II e non dipende dalla scatola per essere protetto contro il contatto accidentale con parti sotto corrente.
Driver a tensione costante.

Sicurezza elettrica

In nessun caso aprire o modificare i componenti del prodotto. Non introdurre alcun corpo estraneo nelle aperture dei componenti del prodotto. Pericolo di scosse elettriche o cortocircuito.
Non esporre mai all'umidità i componenti del prodotto e non montarli o immagazzinarli nelle vicinanze di acqua, ambienti umidi, ricchi di agenti aggressivi o a rischio di esplosioni.
In nessun caso trasportare il prodotto usando il cavo e non estrarlo dalla presa tirando il cavo. Non forare o danneggiare il cavo.
Tenere i componenti del prodotto lontani dal calore, dagli spigoli affilati o dalle parti in movimento. Impedire ai bambini l'accesso ai componenti del prodotto.

Impiego conforme alla destinazione

Il prodotto è destinato a:
- Montaggio sull'/interno di mobili,
- Impiego in ambienti interni asciutti (Classe di protezione: IP 20),
- T_A Temperatura ambiente –20 °C a +45 °C (-4 °F a 113 °F).

Garanta una circulación de air suficiente no local de montagem. Não empilhe transformadores.

Montaggio

Controllare il materiale fornito prima di iniziare il montaggio.
Se ci sono parti mancanti o danneggiate, rivolgersi al produttore.
In nessun caso montare o impiegare parti danneggiate. Non montare parti che non sono incluse nel materiale fornito e non sono autorizzate da Häfele.
Il montaggio di tutti i componenti del prodotto deve essere eseguito in assenza di tensione elettrica. Prima di iniziare il montaggio, interrompere l'alimentazione elettrica [i].
Impiegare materiale di fissaggio idoneo al materiale del mobile [1].
Accertare che la potenza elettrica totale di tutte le luci LED e componenti collegate non superi la potenza di uscita elettrica max. del driver (v. targhetta) [2].

Pulizia e manutenzione

Estrarre la spina. Pulire i componenti del prodotto con un panno morbido, asciutto e non sfilacciato. Non impiegare detergenti chimici, sostanze abrasive o liquidi!
Il prodotto non contiene parti riparabili dall'utente. In caso di guasti, far sostituire l'intera unità. Rivolgersi al produttore.

Guasto

Le luci collegate all'alimentatore lampeggiano:
- Assicurare una circolazione sufficiente di aria nel luogo dell'installazione.
- La potenza del collegamento alle luci/all'apparecchio supera la potenza in uscita dell'alimentatore. Ridurre la potenza del collegamento.

Smaltimento

Non smaltire assieme ai rifiuti domestici.
Rispettare le norme nazionali specifiche

Português

AVISOS IMPORTANTES Ler as instruções antes da instalação do Produto ! Existe o perigo de choque elétrico, incêndio ou pode causar danos. Leia também as instruções sobre LEDs e sua instalação ! Guardar as instruções e, após a montagem, entregá-las ao usuário.
A Fonte de Alimentação (classe II) é um dispositivo independente que não necessita de proteção contra contactos acidentais.
Fonte de alimentação de corrente contínua.

Segurança Elétrica

Não abrir ou alterar componentes do produto. Não introduzir nada nas frestas. Risco de choque elétrico ou curto-circuito.
Nunca expor componentes do Produto à umidade e nunca efetuar a montagem ou guardar em local perto de água, perto de corrosivos ou explosivos ou em local molhado .
Nunca puxar da tomada ou carregar o Produto, pelo cabo elétrico. Nunca furar ou danificar o cabo elétrico. Proteger o Produto do calor, cantos afiados ou peças em movimento.
Mantenha componentes do produto fora do alcance de crianças.

Finalidade do uso

O produto destina-se a:
- Montagem sobre / em móveis,
- Uso em ambientes secos (Proteção: IP 20)
- T_A Temperatura ambiente -20 °C a +45 °C (-4 °F a 113 °F).

Garanta uma circulação de ar suficiente no local de montagem. Não empilhe transformadores.

Montagem

Confira o pacote antes da instalação. Se faltarem peças ou se estiverem danificadas, entre em contato com o fabricante.
Nunca montar e utilizar se estiver danificado. Não utilizar peças que não fizerem parte do conjunto.
A montagem deve ser efetuada com a energia desconectada [i].
Utilizar material adequado para fixação no móvel [1].
Certifique-se que a potência de todas as lâmpadas LED a serem conectadas, estejam dentro do limite máximo da Fonte de alimentação [2].

Limpeza e Manutenção

Desconectar a tomada da rede elétrica. Utilizar um pano macio, seco e sem flapos para a limpeza. Nenhum produto químico de limpeza, abrasivos ou líquidos deve ser utilizado !
O produto não contém peças que possam ser reparadas pelo usuário.
Apresentando algum defeito, substitua o conjunto completo. Contate o fabricante.

Interferência

As luzes ligadas ao transformador:
- Garanta uma circulação de ar suficiente no local de montagem.
- A potência das luzes/dispositivos ligados excede a potência de saída do transformador. Reduza a potência dos dispositivos ligados.

Descarte

Não descarte no lixo doméstico.
Observar regulamentos específicos de cada país.

732.29.301
HDE 11.03.2022

RoHS Class 2 Power Unit SELV IP20

Nederlands

⚠WAARSCHUWING! **Lees de handleiding vóór begin van de montage! Het niet naleven van de handleiding kan tot een elektrische schok, brand of verwondering leiden. Lees ook de handleidingen van de LED-lampen en schakelaars! Bewaar de handleidingen en geef deze na de montage aan de gebruiker door.**

De voeding (klasse II) is een onafhankelijk component, dat geen behuizing nodig heeft om beschermd te zijn indien het per ongeluk in contact komt met stroomgeleidende delen. Constante-spanningvoeding.

Elektrische veiligheid

Open of verander productcomponenten nooit. Steek geen vreemde voorwerpen in openingen van productcomponenten. Gevaar van een elektrische schok of kortsluiting.

Laat productcomponenten nooit met vocht in aanraking komen en deze ook niet in de buurt van water, vochtige, agressieve of explosieve gebieden monteren en opslaan.

Draag het product nooit aan de kabel en trek het niet aan de kabel uit het stopcontact. Door nooit een gat in de kabel en beschadig de kabel niet.

Houd productcomponenten op een afstand van hitte, scherpe randen of bewegende onderdelen. Breng productcomponenten aan buiten bereik van kinderen.

Gebruik volgens bestemming

Het product is bestemd voor:

- montage aan/in meubels;
- gebruik in droge binnenruimtes (veiligheidsklasse: IP 20);
- T_a omgevingstemperatuur -20 t/m +45°C (-4 t/m 113°F).

Op de plaats van installatie zorgen voor voldoende luchtcirculatie. Voedingen niet stapelen.

Montage

Controleer vóór begin van de montage de levering. Neem contact op met de fabrikant indien onderdelen ontbreken of beschadigd zijn. Monteer en gebruik nooit beschadigde onderdelen. Monteer geen onderdelen die niet tot de levering horen en niet door Hafele zijn vrijgegeven.

De montage van alle productcomponenten moet spanningsloos geschieden. Ondanksdien voedingen altijd aansluiten van de montage [].

Gebruik geschikt bevestigingsmateriaal voor het materiaal van het meubelstuk [1].

Zorg ervoor dat het totale elektrische vermogen van alle aangesloten LED-lampen en componenten het max. uitgaande elektrische vermogen van het voedingsgedeelte (zie type-plaatje) niet overschrijdt [2].

Reiniging en onderhoud

Trek de stekker uit het stopcontact. Reinig de productcomponenten met een zachte, droge en vezelvrije doek. Gebruik geen chemische reinigingsmiddelen, schuurmiddelen of vloeistoffen!

Het product bevat geen door de gebruiker te repareren onderdelen. Laat bij een defect de complete module vervangen.

Neem contact op met de fabrikant.

Storing

De op de voeding aangesloten lampen kipperen:

- Op de plaats van installatie zorgen voor voldoende luchtcirculatie.
- Het aangesloten vermogen van de lampen/apparaten is groter dan het uitgaande vermogen van de voeding. Aangesloten vermogen verminderen.

Afvalverwijdering

Niet bij het huisvuil plaatsen.

Neem de landspecifieke voorschriften in acht.

Русский

⚠ПРЕДУПРЕЖДЕНИЕ! **Прочитайте руководство перед монтажом! Результатом несоблюдения требований может стать поражение электрическим током, пожар или травма. Прочитайте также руководство к светодиодным светильникам и выключателям! Сохраните руководство: после монтажа, передайте пользователю.**

Драйвер – независимое устройство, не нуждающееся в защите против шибокого контакта с токопроводящими частями. Устройство питания постоянного тока.

Техника безопасности при работе с электричеством

Ни в коем случае не вскрывайте и не изменяйте компоненты изделия. Не вставляйте посторонние предметы в отверстия компонентов изделия. Опасность поражения током или короткого замыкания.

Не используйте компоненты изделий во влажных условиях и не устанавливайте и не храните их рядом с водой, во взрывчатых или агрессивных газообразных зонах. Не держите изделие за кабель и не вытаскивайте его из розетки за кабель. Не допускайте проскальзывания или повреждения кабеля. Защищайте компоненты изделия от перегрева, острых предметов или движущихся частей. Устанавливайте компоненты изделия в недоступном для детей месте.

Использование по назначению

Изделие предназначено для:

- монтажа на/в мебели;
- использования внутри сухих помещений (степень защиты: IP 20);
- T_a температуры окружающей среды от –20 до +45 °C (от -4 до 113 °F).

Обеспечить достаточную циркуляцию воздуха в месте монтажа. Блоки питания не штабелировать.

Монтаж

Проверьте до начала монтажа комплектность поставленного изделия. При отсутствии деталей или их повреждении свяжитесь с изготовителем. Не в коем случае не устанавливайте и не используйте поврежденные детали. Не устанавливайте детали, не входящие в комплект поставки и не разрешенные компанией Hafele. Монтаж любых компонентов изделия должен выполняться в обесточенном состоянии. Отключите электропитание до начала монтажа [].

Для установки в мебели используйте соответствующий крепежный материал [1].

Удостоверьтесь, что общая электрическая мощность всех подключенных светодиодных светильников и устройств не превышает макс. электрической мощности блока питания (см. заводскую табличку) [2].

Чистка и техобслуживание

Вытащите штепсель вилки. Почистите компоненты изделия мягкой, сухой тканью, не оставляющей волокон. Не используйте химические очистители, абразивные средства или жидкости!

Изделие не содержит деталей, которые может отремонтировать пользователь. При неисправности замените весь узел.

Свяжитесь с изготовителем.

Неисправность

Подключенные к блоку питания светильники мигают:

- Обеспечить достаточную циркуляцию воздуха в месте монтажа.
- Присоединяемая мощность светильников/приборов превышает выходную мощность блока питания. Уменьшить присоединяемую мощность.

Утилизация

Не выбрасывайте в бытовой мусор.

Polski

⚠Ostrzeżenie! **Przed przystąpieniem do montażu zapoznać się z instrukcją! Nieprzestrzeganie jej treści może doprowadzić do porażenia prądem elektrycznym, pożaru lub obrażeń ciała. Należy zapoznać się również z instrukcjami oprawa LED i przełączników! Instrukcje zachować, a po zakończeniu montażu przekazać użytkownikowi.**

Zasilacz (klasy II) jest niezależnym urządzeniem niewymagającym obudowy w celu zapewnienia ochrony przed przypadkowym kontaktem z częściami przewodzącymi prąd elektryczny. Zasilacz stałego napięcia.

Bezpieczeństwo elektryczne

Pod żadnym pozorem nie otwierać i nie modyfikować elementów produktu. Nie wprowadzać żadnych ciał obcych w otwory elementów produktu. Ryzyko porażenia prądem elektrycznym lub zwarcia.

Nigdy nie wystawiać elementów produktu na oddziaływanie wilgoci i nie montować ani nie przechowywać go w pobliżu wody, obszarów wilgotnych, agresywnych lub zagrożonych wybuchem.

Nigdy nie przenosić produktu za kabel i nie odłączać od gniazda, ciągnąc za kabel. Nie nawierać i nie uszkadzać kabla.

Elementy produktu chronić przed wysoką temperaturą, ostrymi krawędziami lub ruchomych częściami. Elementy produktu montować w miejscach niedostępnych dla dzieci.

Użytkowanie zgodnie z przeznaczeniem

Produkt jest przeznaczony do:

- montażu na/w mebli;
- użytkowania w suchych wnętrzach (stopień ochrony: IP 20),
- użytkowania w temperaturze otoczenia T_A –20 do +45 °C (-4 do 113 °F).

Zapewnić dostateczną cyrkulację powietrza w miejscu instalacji. Nie układać zasilaczy jeden na drugi.

Montaż

Przed przystąpieniem do montażu sprawdzić zawartość kompletu. W razie braku lub uszkodzenia części należy skontaktować się z producentem. Nie montować i nie używać uszkodzonych części. Nie montować części, które nie są dołączone do kompletu i nie zatwierdzone przez firmę Hafele.

Podczas montażu wszystkie elementy produktu muszą być odłączone od źródła zasilania. Przed przystąpieniem do montażu przerwać dopływ prądu elektrycznego []).

Użyć materiałów montażowych odpowiednich dla danego mebla [1].

Upewnić się, że łączna moc elektryczna wszystkich podłączonych opraw LED i komponentów nie przekracza maksymalnej elektrycznej mocy wyjściowej zasilacza (patrz tabliczka znamionowa) [2].

Czyszczenie i konserwacja

Odłączyć wtyczkę sieciową. Oczyścić elementy produktu miękką, suchą i niestrzępiącą się ściereczką. Nie stosować środków chemicznych do czyszczenia, środków ściernych ani płynów!

Produkt nie zawiera części, które można by naprawiać przez użytkownika. W razie usterki wymienić komponenty podzespół. Skontaktować się z producentem.

Usterka

Oprawy podłączone do zasilacza migają:

- Zapewnić dostateczną cyrkulację powietrza w miejscu instalacji.
- Podłączona moc oprawiu/urządzeń przekracza moc wyjściową zasilacza. Zredukować podłączoną moc.

Utylizacja

Nie dołączać do odpadów z gospodarstw domowych. Przestrzegać przepisów obowiązujących w kraju użytkowania.

Türkçe

⚠UYARI! **Montaj öncesinde talimatları mutlaka okuyunuz! Talimatlara uymamak elektrik çarpmasına, yangına ve yaralanmalara sebep olabilir. Ayrı olarak LED'lar ve elektrik düğmeleri ile ilgili talimatları da okuyunuz! Talimatları güvenli bir yerde saklayınız ve montajdan sonra kullanıcıya teslim ediniz.**

LED sürücü bağımsız bir parçadır (Sınıf II) içinden geçen canlı akıma karşı koruma altındadır. Sabit –akım LED sürücü.

Elektrik Güvenliği

Ürün bileşenlerini asla açmayınız veya değiştirmeye çalışmayınız. Kısa devre veya elektrik çarpması yaratabileceğinden, ürün bileşenlerindeki deliklere herhangi yabancı bir cisim sokmayınız. Ürün bileşenlerini asla nem ile temas etmesine izin vermeyiniz ve asla ürünleri nemli veya patlama potansiyeli olan yerlerde birleştirmeyiniz, saklamayınız.

Ürünü kablosundan tutarak taşımayınız ve prizden çıkarmak için kablosundan çekmeyiniz. Kabloya asla zarar vermeyiniz ve kabloyu delmeye çalışmayınız.

Ürün bileşenlerini isıdan, keskin köşeli veya hareketli nesnelerden uzak tutunuz. Ürün bileşenlerini çocukların ulaşamayacağı yerlere montte ediniz.

Uygun Kullanım

Ürün:

- Mobilya içine/üzerine montajlanarak,
- Kuru yı mekânlarda (IP 20 Koruma Sınıfı),
- Ortam sıcaklığının T_A –20 ila +45 °C olduğu yerlerde kullanılmas uygundur.

Kurulum yerinde hava sirkülasyonunun yeterli olmasını sağlayın. Güç adaptörlerini istiflemeyin.

Montaj

Teslimat kapsamında ürün montaj öncesi kontrol ediniz. Eğer ki ürünün parçaları hasarlıysa veya eksikse ürünü iade ediniz veyainiz. Hasarlı, teslimat sırasında verilmemiş ve Hafele tarafından onaylanmamış parçaların montajını kesinlikle yapmayınız. Montaja başlamadan önce güç kaynağı'nı kapatınız. Mobilya için uygun bağlantı parçalarını kullanınız [1].

Bağlanacak LED aydınlatmaların ve diğer sistem bileşenlerinin toplam güç (Watt) değerinin, güç kaynağının sağlayabileceği maksimum Watt miktarını geçmeyeceğinden emin olunuz (Ürün etiketinde kontrolünü yapınız) [2].

Temizleme ve bakım

Ürünü elektriğen çekiniz. Ürün bileşenlerini kuru, yumuşak ve lifsiz bir bez ile temizleyiniz. Kimyasal temizlik malzemeleri, aşındırıcı ve sıvı temizlik malzemelerini kullanmayınız!

Ürün, kullanıcı tarafından tamir edilmemelidir. Bir hasar veya bozukluk durumunda tüm ürünü yenileyiniz ve üretici ile irtibata geçiniz.

Ariza

Güç adaptörüne bağlanmış lambaların yanıp sönmesi:

- Kurulum yerinde hava sirkülasyonunun yeterli olmasını sağlayın.
- Bağlanmış lambaların/cihazların gücü, güç adaptörünün çıkış gücünü aşıyor. Bağlanmış gücü azaltın.

Çöpe Atma:

Evsel atıklarla birlikte çöpe atmayınız. Ülkenize özel yönetmelikleri dikkate alınız.

Українська

⚠ЗАБАГА! **Прочитайте інструкцію перед монтажем! Недотримання вимог може призвести до ураження електричним струмом, пожежі або травми. Прочитайте також інструкцію до світлодіодних світильників та вимикачів! Зберігайте інструкцію - після монтажу, передайте користувачеві. Блок живлення (клас II) є окремим приладом, спеціальний корпус для його захисту від випадкового контакту з струмопровідними деталями не потрібен. Блок живлення постійного струму.**

Техніка безпеки при роботі з електрикою

Ні в якому разі не відкривайте і не змінюйте компоненти виробу. Не вставляйте сторонні предмети в отвори компонентів виробу. Ризик ураження струмом або короткого замикання.

Не використовуйте компоненти виробу у вологих умовах, не встановлюйте і не зберігайте їх поряд з водою, у вологих, агресивних або вибухонебезпечних зонах. Не держите виробу за кабель і не витягуйте його з розетки за кабель. Не допускайте проскальзування або пошкодження кабелю.

Захищайте компоненти виробу від перегріву, гострих предметів або рухомих частин. Встановлюйте компоненти виробу у недоступному для дітей місці.

Використання за призначенням

Виріб призначений для:

- монтажу на / в меблях,
- використання всередині сухих приміщень (ступінь захисту: IP 20),
- Температури навколишнього середовища від -20 до +45 °C (від -4 до 113 °F).

Забезпечте достатню циркуляцію повітря в місці встановлення. Не складайте блоки живлення у штабелі.

Монтаж

Перевірте до початку монтажу комплектність поставленого виробу. При відсутності деталей або їх пошкодження зв'яжіться з виробником. Не в якому разі не встановлюйте і не використовуйте пошкоджені деталі.

Не встановлюйте деталі, що не входять в комплект поставки і не дозволені компанією Hafele.Монтаж будь-яких компонентів виробу повинен виконуватися в знеструмленому стані.

Забезпечте електроживлення перед монтажем []).

Для встановлення в меблях використовуйте відповідний кріпильний матеріал [1].

Переконайтеся, що загальна електрична потужність всіх підключених світлодіодних світильників та елементів не перевищує максимальну вихідну електричну потужність блоку живлення (див. маркування) [2].

Чищення і техобслуговування

Витягніть штепсельну вилку. Почистіть компоненти виробу м'якою, сухою тканиною, яка не залишає волокон. Не використовуйте хімічні очищувачі, абразивні засоби або рідини!

Виріб не містить деталей, які користувач може відремонтувати. При несправності замініть весь вузол. Зв'яжіться з виробником.

Несправність

Лампи, підключені до блока живлення, блимають:

- Забезпечте достатню циркуляцію повітря в місці встановлення.
- Потужність підключених ламп/пристроїв перевищує вихідну потужність блока живлення. Слід зменшити потужність, яка споживається.

Утилізація

Не викидайте у побутове сміття!

한국어

⚠경고! **설치하기 전에 이 설명서를 자세히 읽어보십시오. 설명서와 일치하지 않게 작업이 되면 감전이나 화재, 또는 부상을 일으킬 수 있습니다. 또한 LED 조명과 스위치에 대한 설명서도 숙지하시기 바랍니다.**

특수 라이선스를 받은 전원 공급장치는 그 자체로 인해 전기 충격이나 단락 등의 위험이 없는 것으로 간주되기 때문에 별도의 보호 장치 없이 사용할 수 있습니다. 설치 후 사용자에게 전달하십시오.

전기 안전

본 제품을 분해하거나 부품을 변경시키면 안 됩니다.

무엇을 넣고 이물질을 집어 넣지 않도록 하십시오. 전기적인 충격이나 단락 사고의 위험을 발생시키는 요인이 될 수 있기 때문입니다.

제품을 습기에 노출시키거나 수증기나 휘발성 물질, 또는 폭발성 분위기 근처에 두지 마십시오.

전선을 잡고 제품을 매달아 운반하지 마십시오.

콘센트에 연결된 제품을 전선을 잡고 빼지 마십시오.

도일로 전선을 들거나 손상시키지 마십시오.

장기간 동안 열에서 날카로운 물체 움직이는 물체로부터 분리시키십시오.

어린이의 손이 닿지 않는 장소에 설치하십시오.

사용 한정

본 제품은 아래의 사용 환경에 적합하게 제작되었습니다.

- 가구의 표면에 나 내부에 설치
- 건조한 내부 공간 (보호 등급 : IP20)
- 주변 공간의 온도 -20~45 °C

설치 장소에는 충분한 공기 순환이 필요합니다.

드라이버를 쌓지 마십시오.

설치

설치하기 전에 부품을 확인하십시오. 만약 부품이 빠졌거나, 손상된 것이 있으면 제조사에 연락을 하십시오. 해당제품에 공급한 제품이 아니거나 승인한 부품이 아니면 사용하지 마십시오.

모든 설치 전원을 연결시키지 않은 상태에서 조립되어야 합니다.

설치를 시작하기 전에 전원 공급 []) 을 차단하십시오.

가구에 고정하기에 적합한 제품 []) 를 사용하십시오.

연결된 LED 조명과 구성요소의 총 정격 용량 (와트) 의 합은 드라이버의 출력 (와트) 을 넘지 않도록 주의 하십시오 (라벨 2 참고) [2].

청소 및 유지 보수

전원 코드를 뽑으십시오. 부드럽고 마른 천으로 제품의 먼지를 제거합니다.

화학 세제나 표면을 손상시키는 물질, 액체를 사용하지 마십시오.

이 제품은 사용자가 수리할 수 있는 부속을 사용하지 않았습니다. 결함이 있을 경우 전체 모듈을 교체하십시오.

장애

드라이버에 결리는 램프 / 장치의 전력량 (W) 이 드라이버의 출력을 초과합니다. 연결된 전력 장치의 전력량을 줄이십시오.

폐기물 처리

일상적인 생활 쓰레기와 함께 버리지 마십시오.

대한 민국의 자체적인 규정을 준수하십시오.

ภาษาไทย

⚠คำเตือน! **อ่านคู่มือก่อนการติดตั้ง! การไม่ปฏิบัติตามคู่มือการติดตั้งอาจก่อให้เกิดไฟไหม้ ไฟฟ้าช็อต หรือได้รับบาดเจ็บ เช่นเดียวกับคู่มือ โคมไฟ LED และสวิทช์ ควรอ่านคู่มือให้เข้าใจ เก็บคู่มือไว้ ให้ผู้ใช้งานทราบ หลังติดตั้งเสร็จ**

ส่วนควบคุม แหล่งจ่ายไฟ (ชนิดที่ 2) ซึ่งเป็นส่วนประกอบที่ไม่จำเป็นต้องมีตัวเรือนป้องกันไม่ให้ไฟฟ้าช็อตเมื่อสัมผัสกับวัตถุที่นำไฟฟ้าได้ ส่วนควบคุม แหล่งจ่ายไฟ แรงดันไฟฟ้าคงที่

ความปลอดภัยเกี่ยวกับไฟฟ้า

ไม่ควรถอดชิ้นส่วนผลิตภัณฑ์หรือดัดแปลงใดๆ ไม่ทิ้งชิ้นส่วนของผลิตภัณฑ์ที่ใช้โดดเดี่ยวชิ้น และไม่ควรนำของแปลกปลอมเข้าช่องผลิตภัณฑ์ ไม่ควรวางไกล้กับน้ำ ภาวะชื้น ไม่ควรติดตั้งและเก็บในพื้นที่ที่มีสารเคมีกัดกร่อนหรือวัตถุที่มีอันตรายจากการระเบิด

ไม่ยึดหรือดึงสายไฟเพื่อกำลังเสาสายไฟและไม่ดึงสายเพื่อออกจากที่เสียบไฟ ไม่ควรอ่านสายไฟเพื่อกำจัดไฟ ไม่ควรดึงสายไฟ

เก็บชิ้นส่วนของผลิตภัณฑ์ให้ห่างจากความร้อน ขอบที่มีคม หรือชิ้นส่วนที่เคลื่อนไหว

เก็บชิ้นส่วนผลิตภัณฑ์ ให้พ้นจากมือเด็ก

ใช้งานตามที่ออกแบบ ดังนี้

ผลิตภัณฑ์ นี้ ถูกออกแบบ ให้ ใช้ งานร่ม

- ภายในเฟอร์นิเจอร์ (ป้องกันน้ำ : IP 20)
- ภายในที่ร่มร่วมภายในไม่แห้ง
- ช่วงอุณหภูมิ (ป้องกันน้ำ : IP 20)
- TA อุณหภูมิ แวดล้อม -20 ถึง +45 °C (-4 ถึง + 113 °F)

ควรสูดอากาศไหลเวียนบริเวณการขยายการติดตั้งของโมดูลภายในที่ ติดตั้ง อย่า ทยอยโครงร่างซึ่ง ซ้อนกัน

การติดตั้ง

ควรตรวจสอบส่วนประกอบก่อนการติดตั้ง หากมีชิ้นส่วนไม่ครบหรือเสียหาย ให้ติดต่อผู้ผลิต ไม่ประกอบและใช้ชิ้นส่วนที่เสียหาย ไม่ประกอบชิ้นส่วนที่ไม่ได้อยู่ในรายการที่ผลิตและชิ้นส่วนที่ไม่ได้รับการอนุมัติจากบริษัท Hafele ห้ามติดตั้งชิ้นส่วนของผลิตภัณฑ์ทั้งหมดขณะที่ยังมีไฟฟ้าไม่ตัดไฟ ก่อนเริ่มติดตั้ง []).

ใช้วัสดุยึดที่เหมาะสมกับวัสดุเฟอร์นิเจอร์ [1].

ควรตรวจสอบว่าพลังไฟฟ้าทั้งหมดของหลอดไฟ LED และส่วนประกอบที่ต่อเข้ากับไฟฟ้าไม่เกินกำลังไฟฟ้าขาออกที่ยอมแพ้ (ดูที่ แผ่น แป้ น) [2]

การขยายแผ่นและบำรุง ง่ ำยๆ

ถ้ำดึงกำลง

ใช้ ผ้ำนิ่มแห้ ง ไม่ทิ้งเส้นใยเพื่ อทำควำมสะอำดส่ วนประกอบของผลิตภัณฑ์ ไม่ใช้น้ ำยำทำควำมสะอำดผลิ ตภัณฑ์ หรือของเหลว!

ผลิตภัณฑ์ นี้ ไม่มีชิ้ นส่ วนที่ ผู้ใช้งำนซ่ ำมแซมได้ ในกรณีควำมเสียหำย ทำนที่ควรเปลี่ ยนชิ้ นส่ วนทั้ งชุ ด ให้ ติดต่ อ ผู้ ผลิ ต

ปัญหำที่ พบ

ไฟที่ เชื่ อมต่ อกับ แหล่งจ่ำไฟ (ชนิ ด) ทำงำนผิดปกติ :

- ควรจัดอุปกรณ์ให้อยู่ในรำยกำรบำยอุปกรณ์ที่เพียงพอในสถำนที่ติดตั้ง
- กำลังไฟของไฟ/อุปกรณ์ที่ต่อเข้ำกับตัวแปลงกำลังไฟฟ้ำเกินกำลังไฟฟ้ำขำออกของตัวแปลงกำลังไฟฟ้ำ ลดกำลั ง ไฟของอุ ปกรณ์ ไฟที่ เชื่ อมต่ อ

กำรกำจั ดทิ้ ง

ไม่ทิ้ งปนกับขยะในครัวเรื่ อน

ปฏิบั ติ ตำมข้ อบังคับ ท้ องถิ่นของแต่ ละประเทศ

简体中文

⚠警告! **安装前请仔细阅读本说明书！否则可能导致触电、火灾或受伤。同时，还须阅读 LED 灯以及开关的说明书！并妥善保存本说明书，安装后转交用户。**

控制装置—并非一个独立的设备，不收集灯具外壳防止意外接触带电部件，恒定电压控制器。

电气安全

不得打开或修改本产品的部件。

不得将异物插入产品部件开口处。否则有触电或短路危险。

本产品的部件不得受潮，不得受装和放置于水源、潮湿、具有腐蚀性或爆炸危险的区域附近。

本产品不得在电线上，或者通过电线从插座中拔出。电线不得钻孔或受损。

本产品的部件应远离热源，避免接触尖锐物或移动的物体。本产品的部件应放置于儿童无法触及的地方。

规定用途

本产品适合：

- 安装在家具表面 / 内部；
- 用于干燥的室内（防护等级：IP 20）；
- T_A 环境温度 -20 至 +45 °C（-4 至 113 °F）。

确保安装位置有良好的通风。

驱动器不可叠放安装。

安装

安装前检查供货范围。如果零部件缺失或受损，请联系制造商。不得安装和使用损坏的零部件。不得安装供货范围以外的零部件以及未经 Hafele 公司批准的零部件。

安装所有零部件时必须断电。开始安装前，请切断电源 []).

使用适合家具材料的螺丝 [1]。

确保所有连接的 LED 灯总功率不会超过电源的最大功率（参见铭牌）[2]。

清洁和维护

拔下电源插头。使用柔软、干燥、无纤维的抹布清洁本产品的部件。不得使用化学清洁剂、研磨剂或其他液体！

本产品不含有需要用户修理的零部件。如果某个零部件损坏，需更换整个组件。请联系制造商。

干扰

驱动器所接的灯具发生闪烁：

- 确保安装位置有良好的通风。
- 所接灯具 / 装置的功率超过了驱动器的最大负载功率。减少所接灯具 装置的功率。

废弃处理

不得与生活垃圾一起进行废弃处理。

遵守本国特定的规定。

日本語

⚠警告! **取り付け前に必ずこの取扱説明書をよくお読み頂き、正しく取り付けをすること。取扱説明書の通りに作業をしない場合や火災、けがの恐れがあります。また、LED ライトやスイッチの取扱説明書も合わせてお読ください。お読みになった後は大切に保管し、取り付け後にご使用になる方に必ず書を保管してください。**

本製品は独立した直電保護クラス II 機器で、完電圧・必要的な絶縁を保護するための照明器具の筐体に依存しません。定電圧タイプの LED 電源装置です。

使用上の安全について

本製品の部品の分解や改造はしないでください。本製品の部品の開口部に異物を入れないでください。感電やショートの恐れがあります。

本製品の部品を水分、蒸気、ガス、爆発物などの環境に近づけたり、高温や火の近くに置かないでください。

電源コード端子コネクタに関しては使用しないでください。また、付属の電源コードを他の機器に使用しないでください。コードを傷つけたり、改造しないでください。

本製品の部品を熱源、鋭利な物、動いている物などから遠ざけてください。

本製品の部品を乳幼子や子どもの手の届く場所に置いたり、組み立ててはいけません。

規定用途

本製品は、

- 家具の表面、内部
- 用途：乾燥した室内（防水等級：IP 20）
- 周囲温度 -20 ~ +45 °C

本製品の用途

本製品は次のような場所での使用に適しています。

- 家具の内部又は内部への取り付け
- 乾燥した室内での使用（防護レベル：IP20）
- 周囲温度 T_A -20 ~ +45 °C

設置場所では十分な換気量を確保してください。

製品の取り付けについて

取り付け前に部品や付属品が全て揃っているかご確認してください。万一、不足や破損しているものがありましたら、お買い上げいただきました販売店、工事店もしくはハフェレエリアパンまでご連絡ください。破損した部品を取り付けたり、使用したりしないでください。付属品以外の部品や ハーフェレエリアパン指定以外の部品を絶対に使用しないでください。部品の取り付け作業は必ず電源を切ってからご作業してください。

取り付け作業をする前に必ず電源をオフにしてください []).

家具材に適した固定材料を使用してください [1]。

接続する LED 灯の部品の合計 W の数が本製品の最大出力容量 (銘板参照) を超えていないことを確認してください [2]。

お手入れ・保守

電源コンセントを抜いた後、柔らかく乾いた無繊維の布で本製品の部品を拭いてください。化学洗剤、研磨剤や他の液体の洗剤は使用しないでください。

本製品はご使用になる方が修理できる部品は含まれていません。ひとつの部品が故障した場合、本製品ごと交換する必要があります。

ますので、お買いとりいただきました販売店、工事店もしくはハフェレエリアパンまでご連絡ください。

障害

ドライバに接続されているライトが点滅します：

- 設置場所では十分な換気量を確保してください。
- 接続されているライト / デバイスのワット数がドライバの出力電力を超過しています。入接続されているライト/デバイスのワット数を減らしてください。

廃棄処分

家庭ゴミ等と一緒に捨てないでください。必ず所在する国の特定の法律に従って廃棄処分を行ってください。

Tiếng Việt

⚠Cảnh báo! **Đọc hướng dẫn trước khi lắp ráp! Không tuân thủ các hướng dẫn có thể dẫn đến điện giật, cháy hoặc bị thương. Cũng như vậy, vui lòng đọc kỹ các hướng dẫn của đèn LED và công tắc!**

Lưu giữ hướng dẫn này cẩn thận và giao cho khách hàng sau khi lắp đặt.

Bộ điều khiển là một thiết bị độc lập loại II, bảo vệ người sáng tránh khỏi các rủi ro hư hỏng khi cảm trực tiếp vào các thành phần điện dang hoạt động. Bộ cấp nguồn là một dạng bộ điều khiển.

An toàn điện:

Không được mở hoặc sửa đổi các bộ phận của bộ biến điện. Không đưa bất kỉ vật lạ vào các lỗ của bộ phận. Không để cho bộ biến điện, điều này có thể dẫn đến sốc điện hoặc đoản mạch.

Không được để bộ biến điện tại nơi ẩm ướt và không lắp ráp gần nơi có nước hoặc khí ăn mòn, những nơi dễ cháy nổ.

Không được di chuyển bộ biến điện bằng cách cầm dây điện, không rút phích cắm điện bằng cách kéo dây điện. Không được khoan hay làm hư hại dây điện.

Giữ sản phẩm tránh nguồn nhiệt, cạnh sắc nhọn, hoặc các vật chuyển động. Tránh xa tầm tay trẻ em.

Mục đích sử dụng:

Sản phẩm dành cho:

- Lắp đặt trong/bên đồ nội thất.
- Sử dụng nơi khô ráo - nơi có nhiệt độ gian nội thất (tiêu chuẩn: IP20)
- T_A Nhiệt độ môi trường: -20 đến +45 °C (-4 đến 113 °F)

Đảm bảo nơi lắp đặt được thông thoáng. Không xếp chồng biến điện.

Lắp ráp:

Kiểm tra kỹ sản phẩm trước khi lắp đặt. Nếu sản phẩm bị thiếu hoặc hư hại mới phải báo, vui lòng liên hệ nhà sản xuất. Không sử dụng và lắp ráp các thiết bị hư hại , hoặc các thiết bị không phải do Hafele cung cấp. Tắt cả các thiết bị phải được tháo ra khỏi nguồn điện trước khi lắp ráp trong điều kiện không có dòng điện chạy qua. Tắt nguồn điện cấp trước khi lắp ráp.

Sử dụng các bào bắt phù hợp cho nội thất.

Đảm bảo công suất tổng cung cấp cả các LED và phụ kiện kết nối không vượt quá công suất đầu ra của bộ điều điện (xem trên nhãn) [2].

Bảo trì và bảo quản:

Ngắt kết nối bộ điều điện. Làm sạch các bộ phận bằng vải sợi mềm, khô. Không dùng hóa chất, chất tẩy rửa hoặc chất lỏng.

Khách hàng không được tự ý sửa chữa thiết bị. Trường hợp thiết bị bị hỏng cần thay thế, vui lòng liên hệ nhà sản xuất.

Mất điện

Các đèn đã được kết nối với USB:

- Đảm bảo nơi lắp đặt được thông thoáng.
- Công suất tổng của các đèn và phụ kiện vượt công suất đầu ra của biến điện. Giảm công suất của các thiết bị đèn kết nối.

Xử lý chất thải:

Không bỏ chung với chất thải sinh hoạt.

Tuân thủ theo các quy định chung của quốc gia.

Subject to alterations

© 2022 by Hafele SE & Co KG

Adolf-Häfele-Str. 1 · D-72202 Nagold · www.hafele.com